Abmessungen Profil TE42

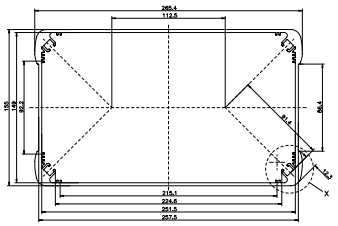

Einzelheit X
M= 2:1

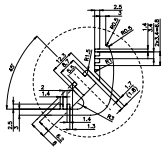

Abmessungen Grundkörper TE42 INNEN

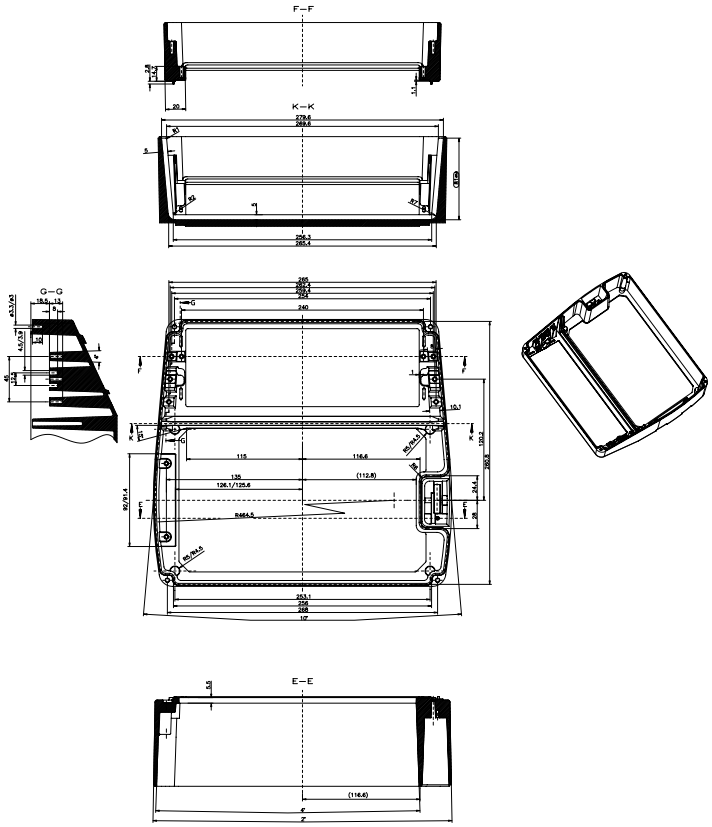

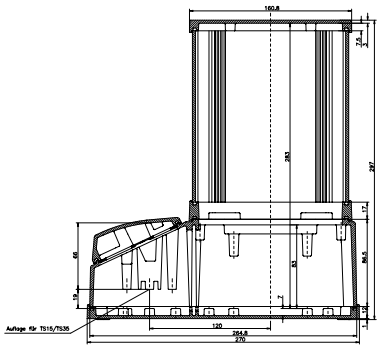

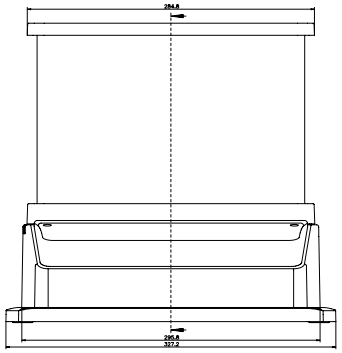

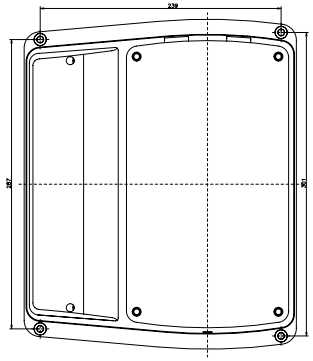

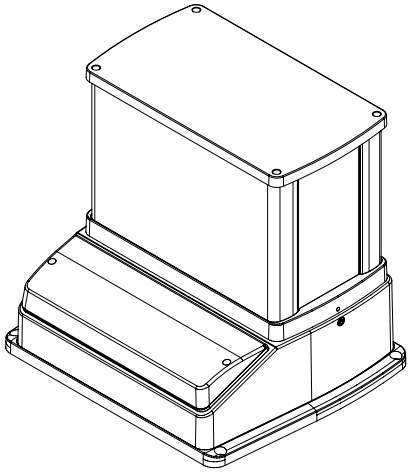

NoVoTronic 19-42 APD

KAT07.604211