Abmessungen Grundkörper TE28 INNEN

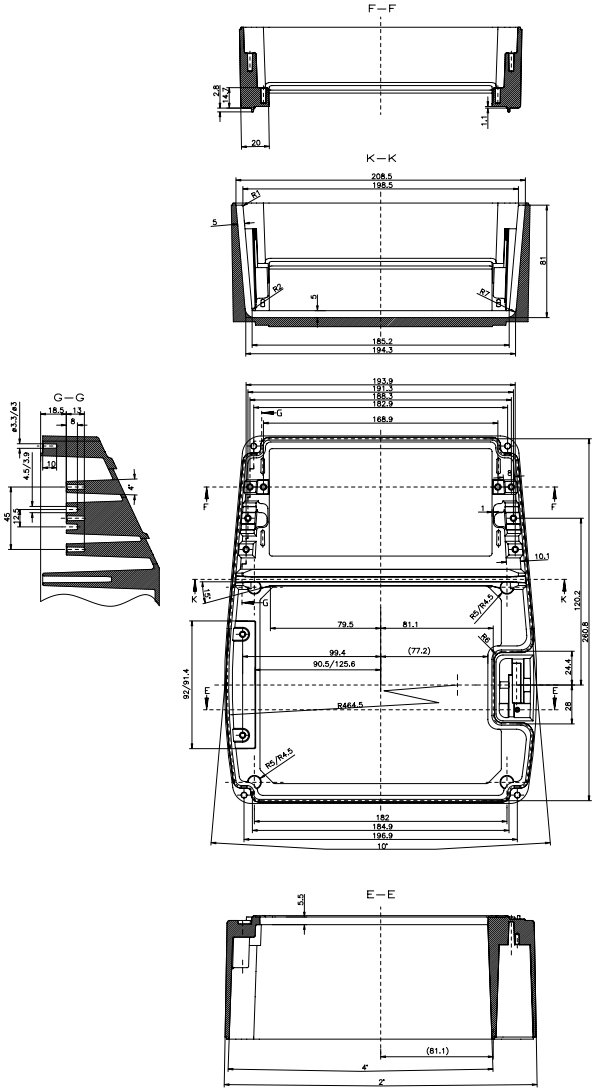

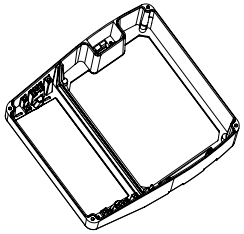

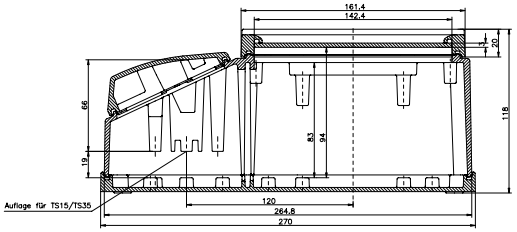

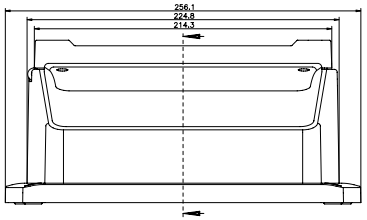

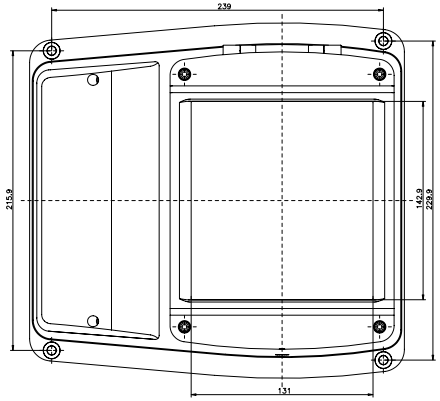

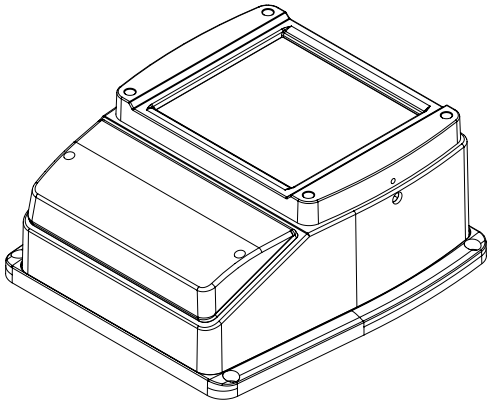

NoVoTronic 19–28 AFS

KAT07.602804