Abmessungen Profil TE28

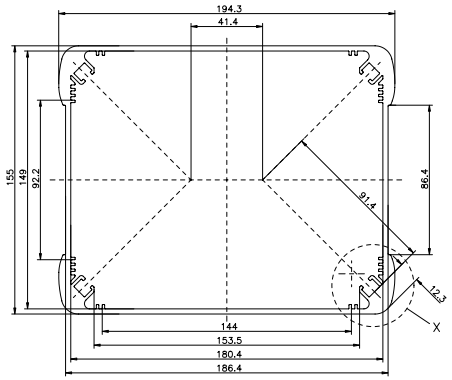

Einzelheit X
M= 2:1

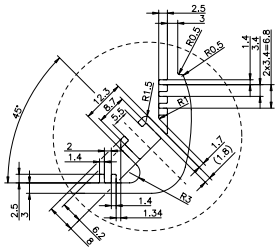

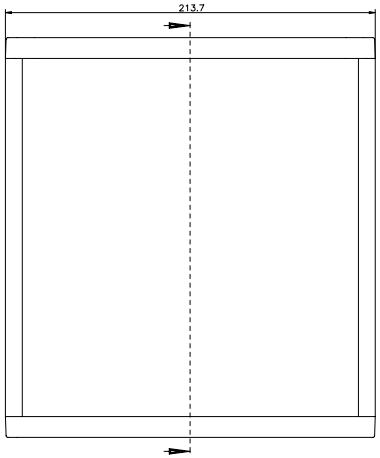

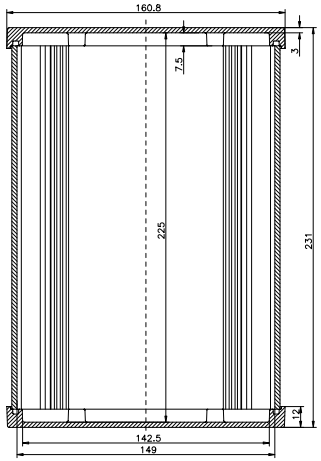

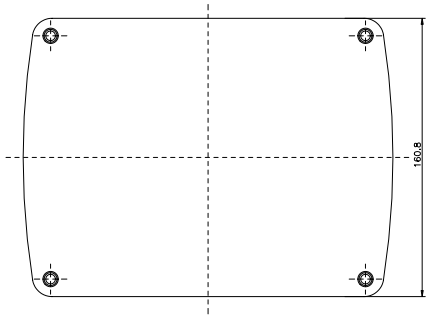

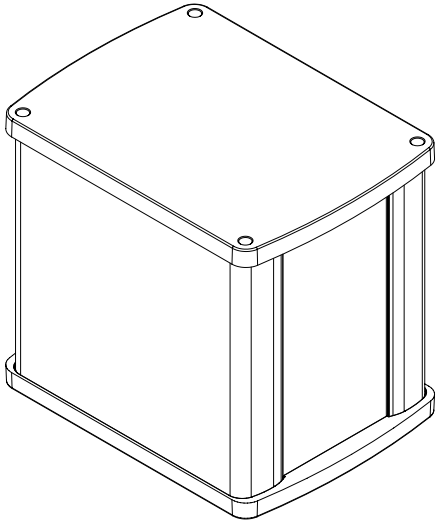

NoVoTronic 19–28 DPD

KAT07.602821