Abmessungen Profil TE42

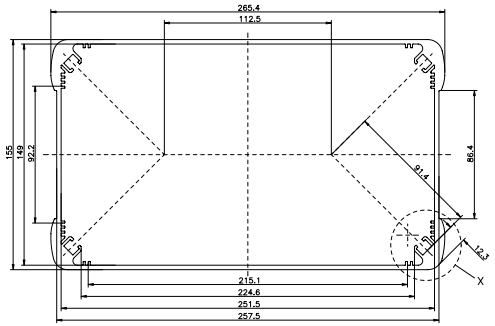

Einzelheit X
M= 2:1

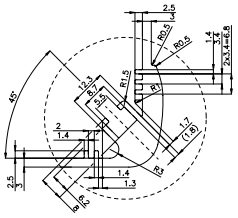

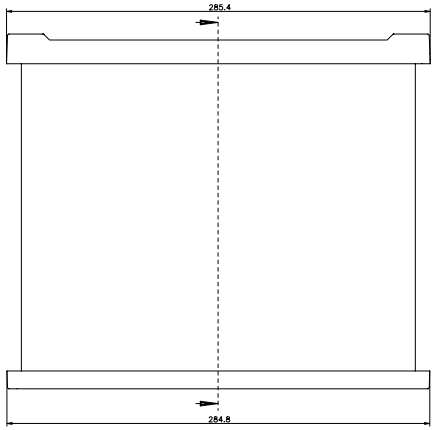

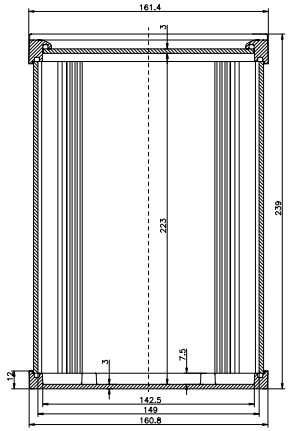

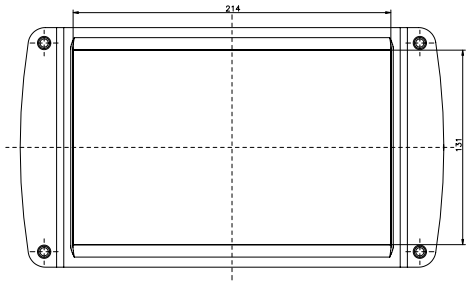

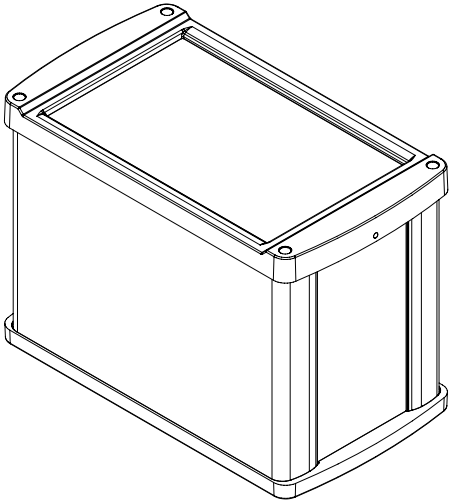

NoVoTronic 19-42 DPF

KAT07.604222