Abmessungen Profil TE42

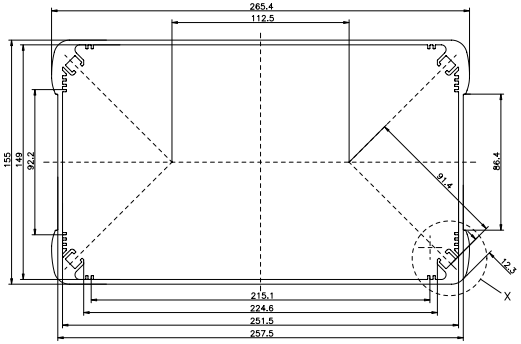

Einzelheit X
M= 2:1

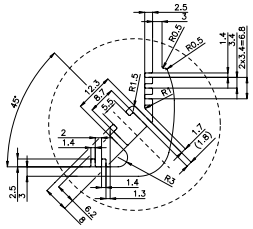

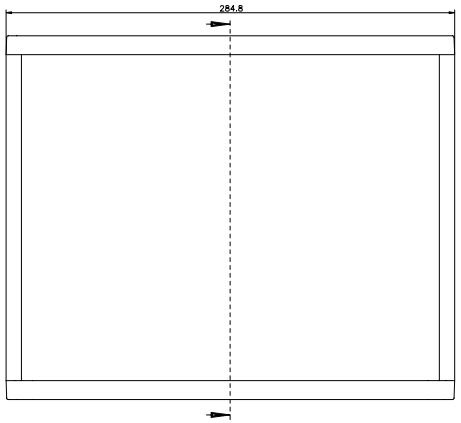

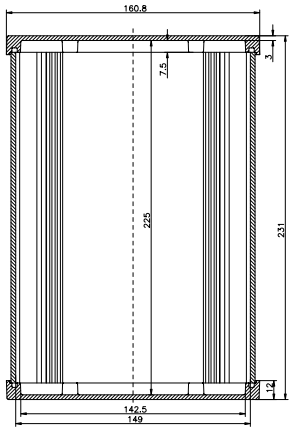

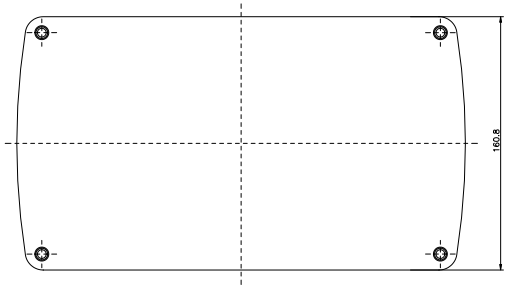

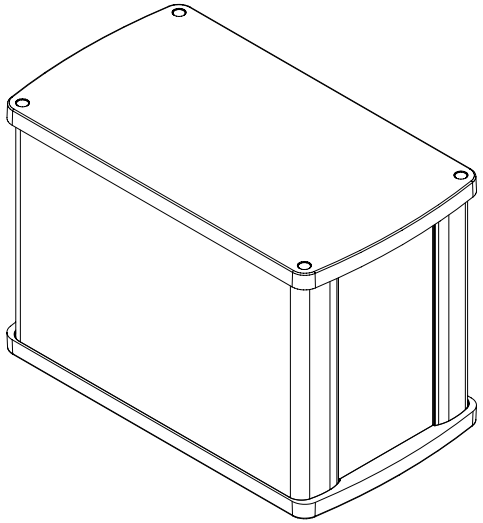

NoVoTronic 19–42 DPD

KAT07.604221