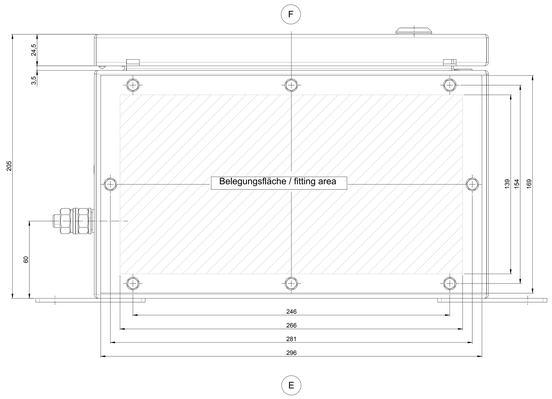

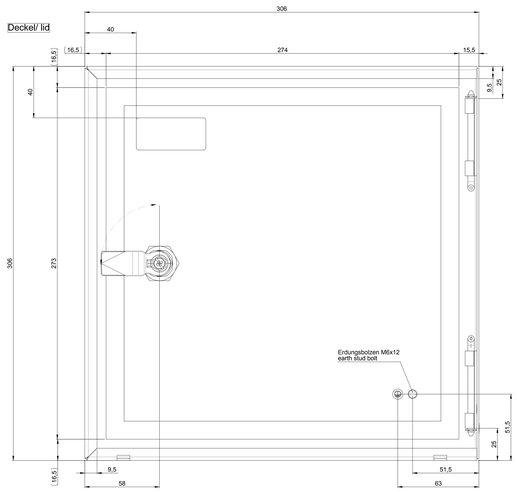

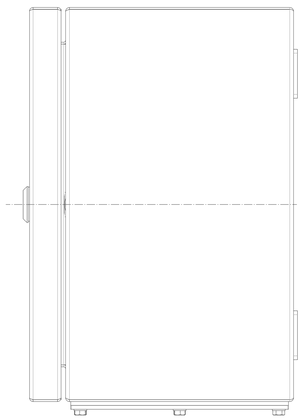

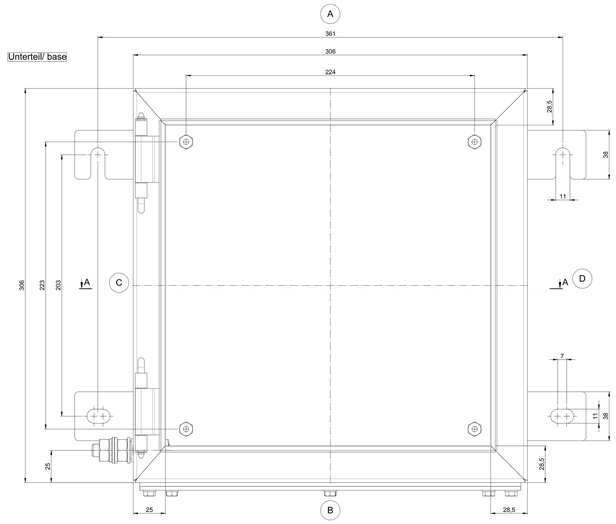

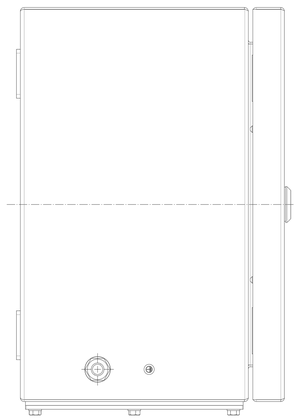

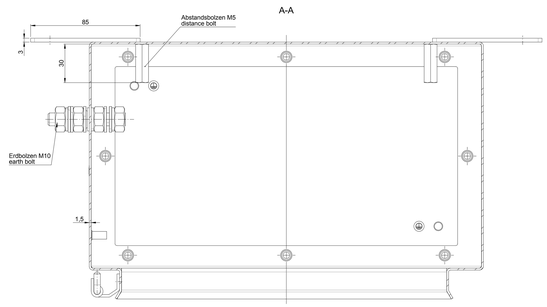

ProtEx Standardgehäuse 03
KAT34.040300
KAT34.060300