Abmessungen Grundkörper TE42 INNEN

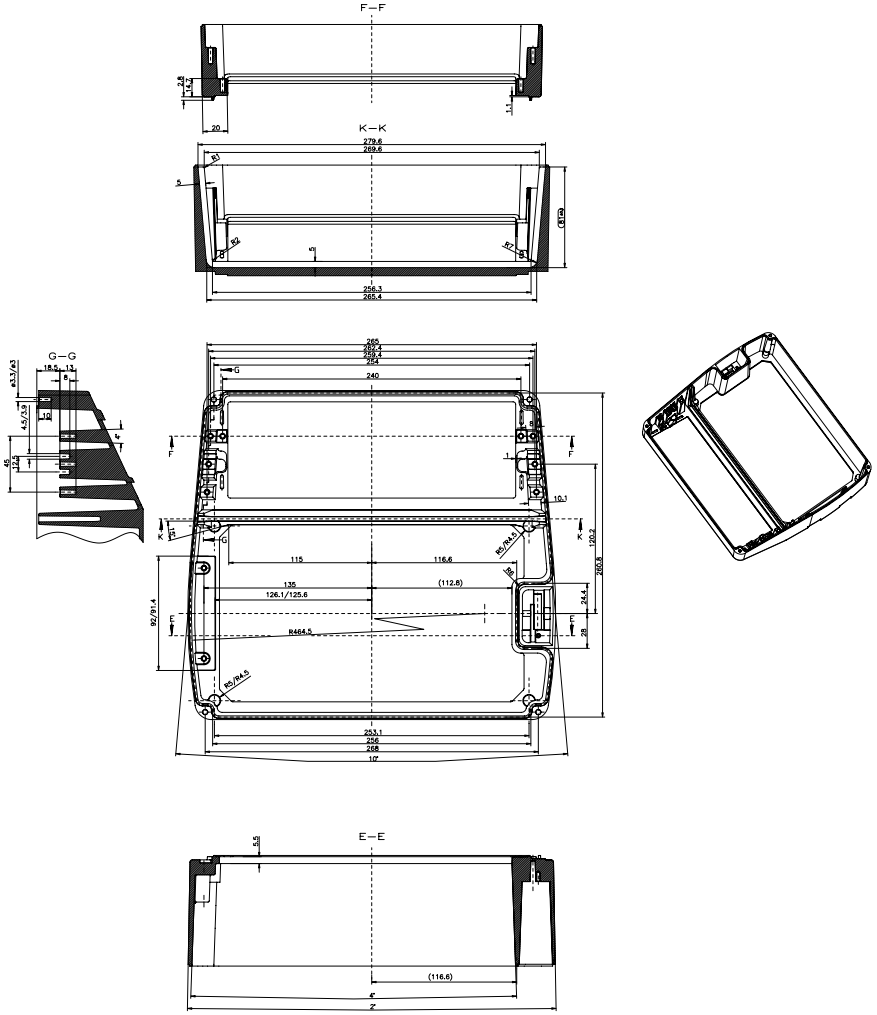

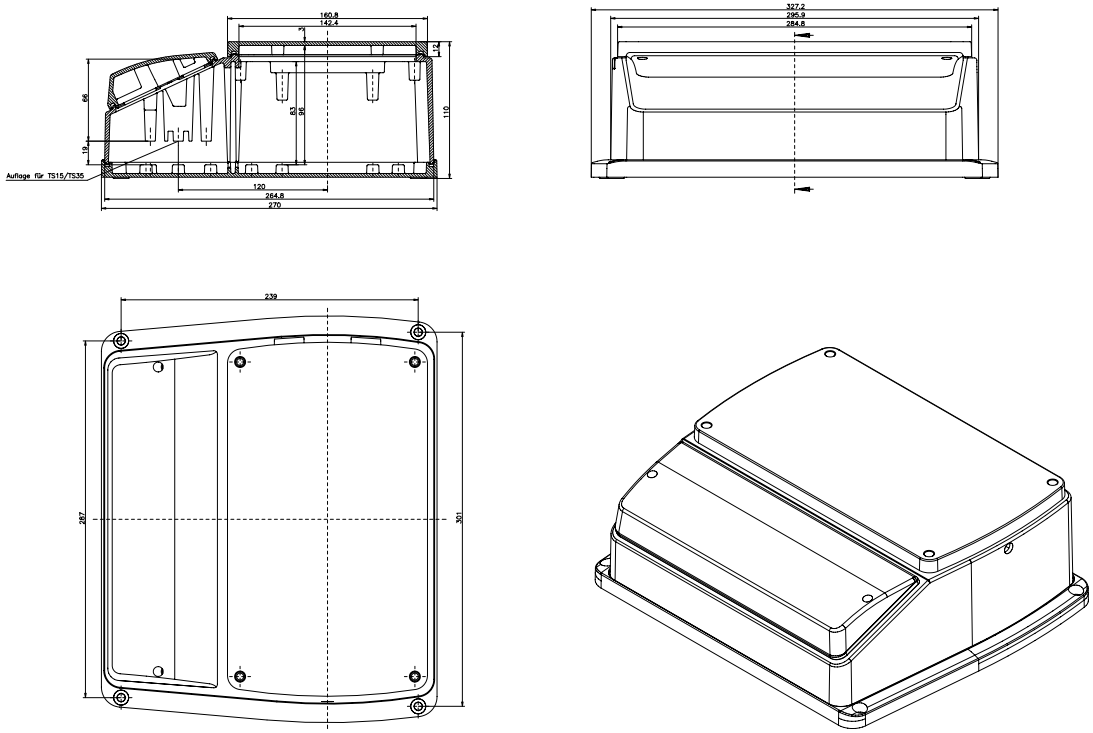

NoVoTronic 19–42 AD

KAT07.604201