Abmessungen Profil TE28

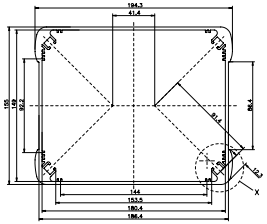

Einzelheit X
M= 2:1

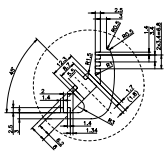

Abmessungen Grundkörper TE28 INNEN

F–F

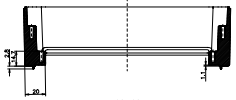

K–K

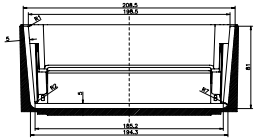

G–G

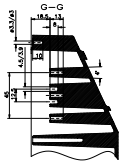

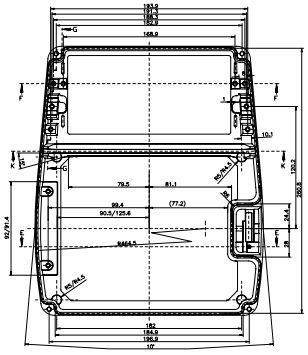

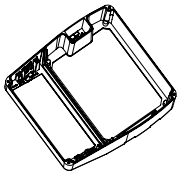

E–E

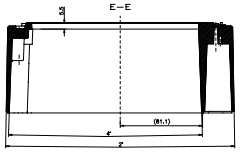

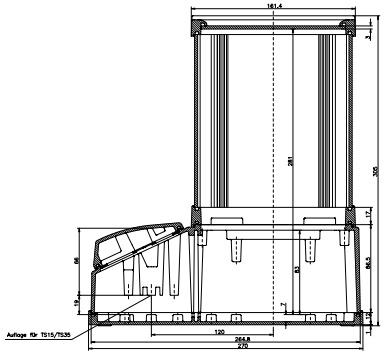

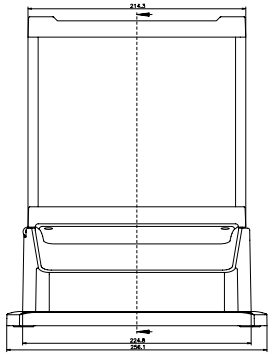

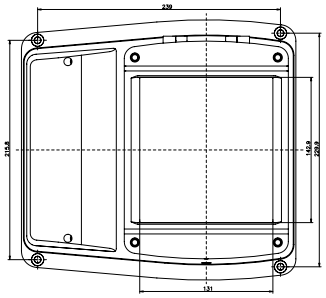

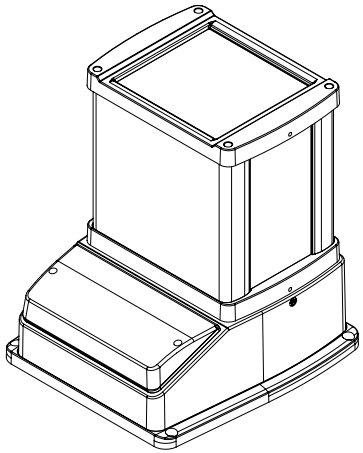

NoVoTronic 19-28 APF

KAT07.602B12