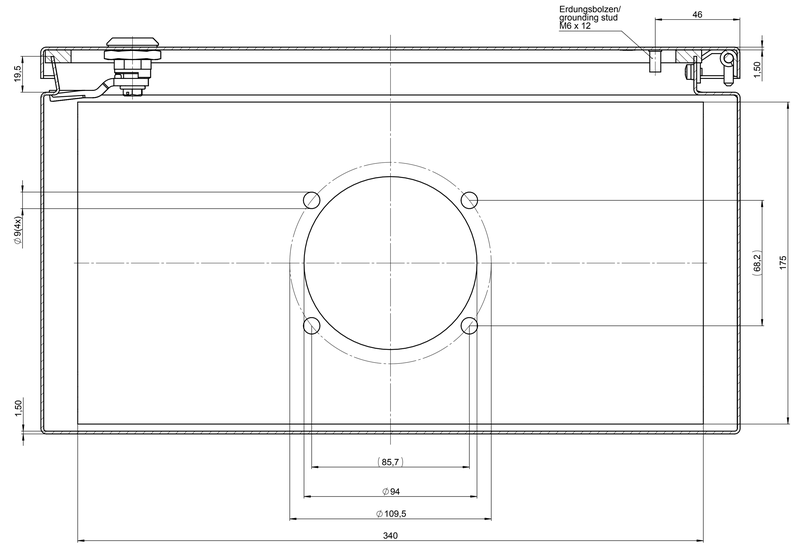


Deckeldraufsicht/ lid top view

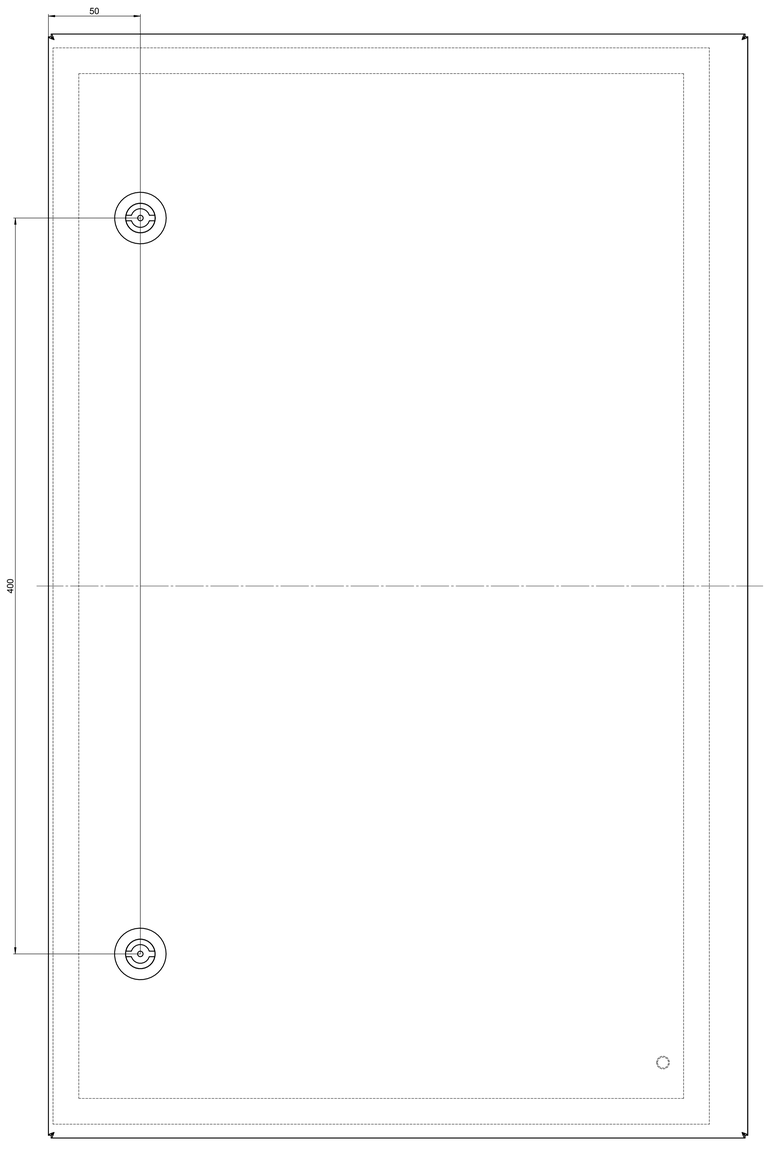


Unterteil / base

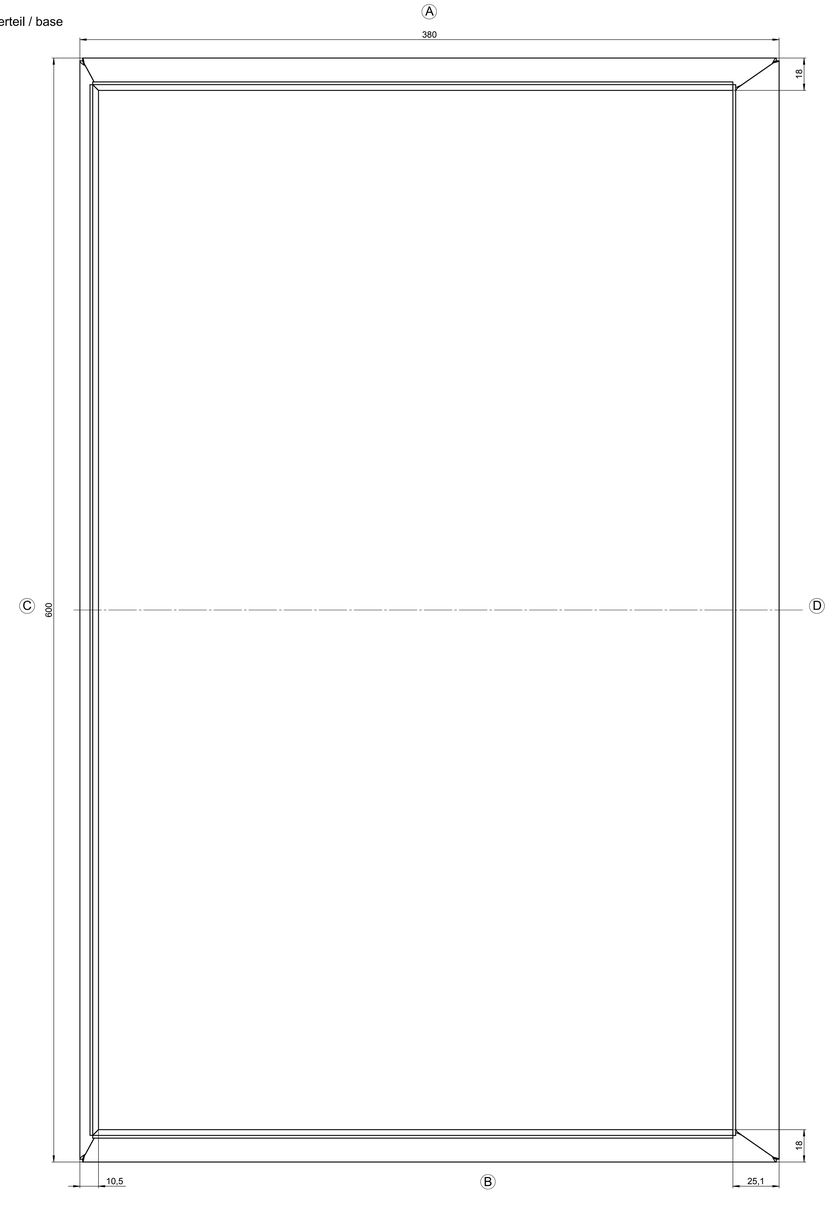


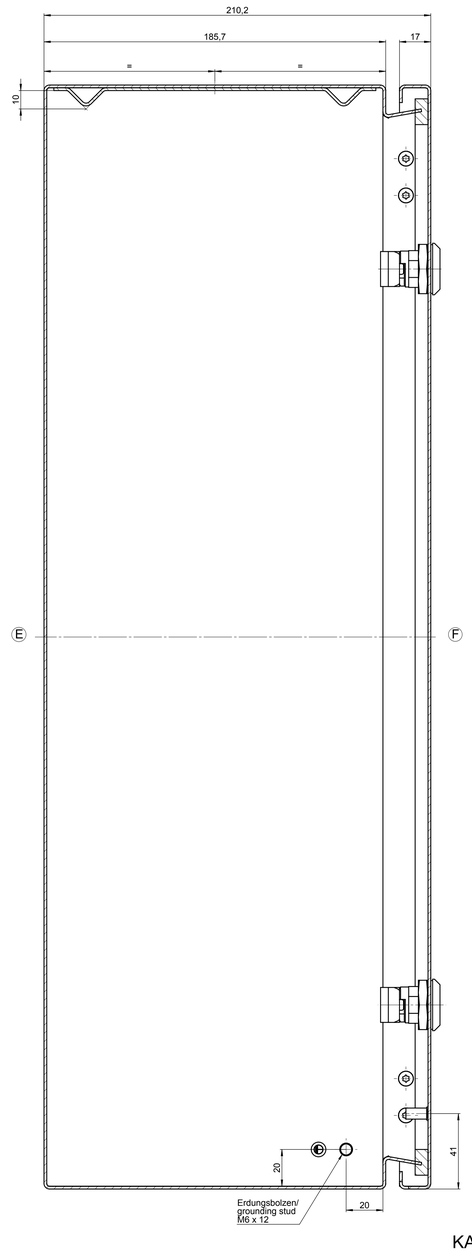


KAT37.024621