Abmessungen Grundkörper TE42 INNEN

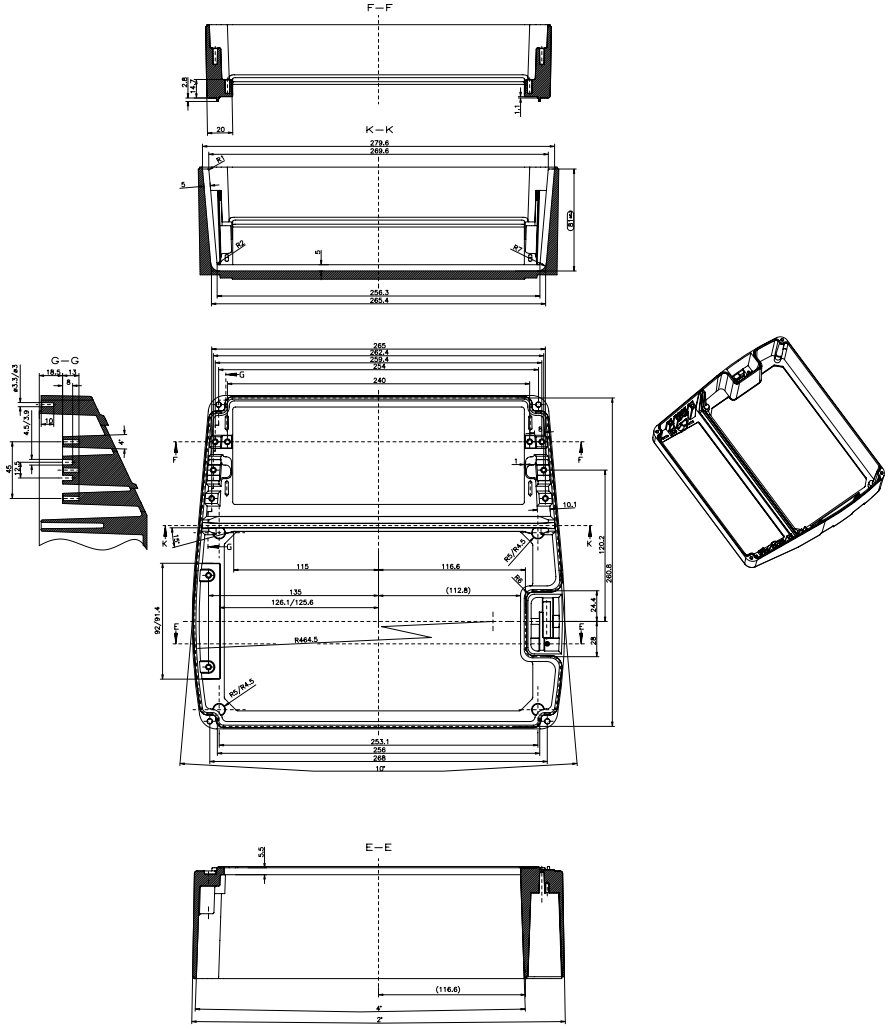

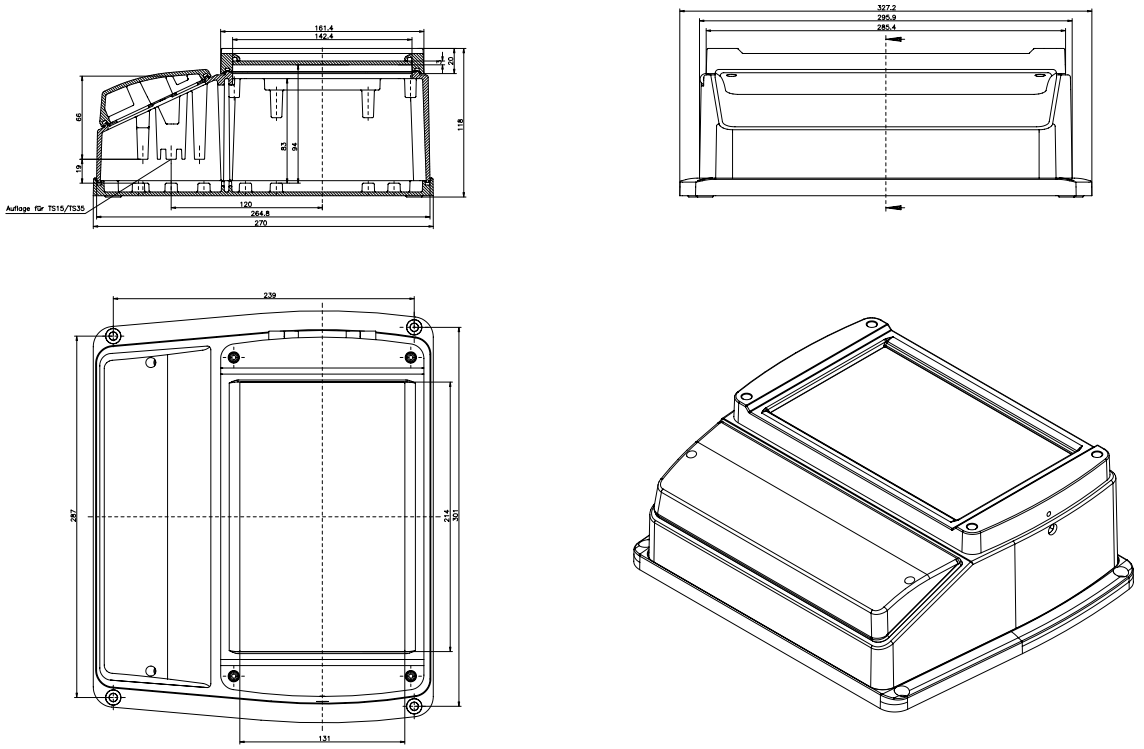

NoVoTronic 19–42 AFS

KAT07.604204