Abmessungen Grundkörper TE42 INNEN

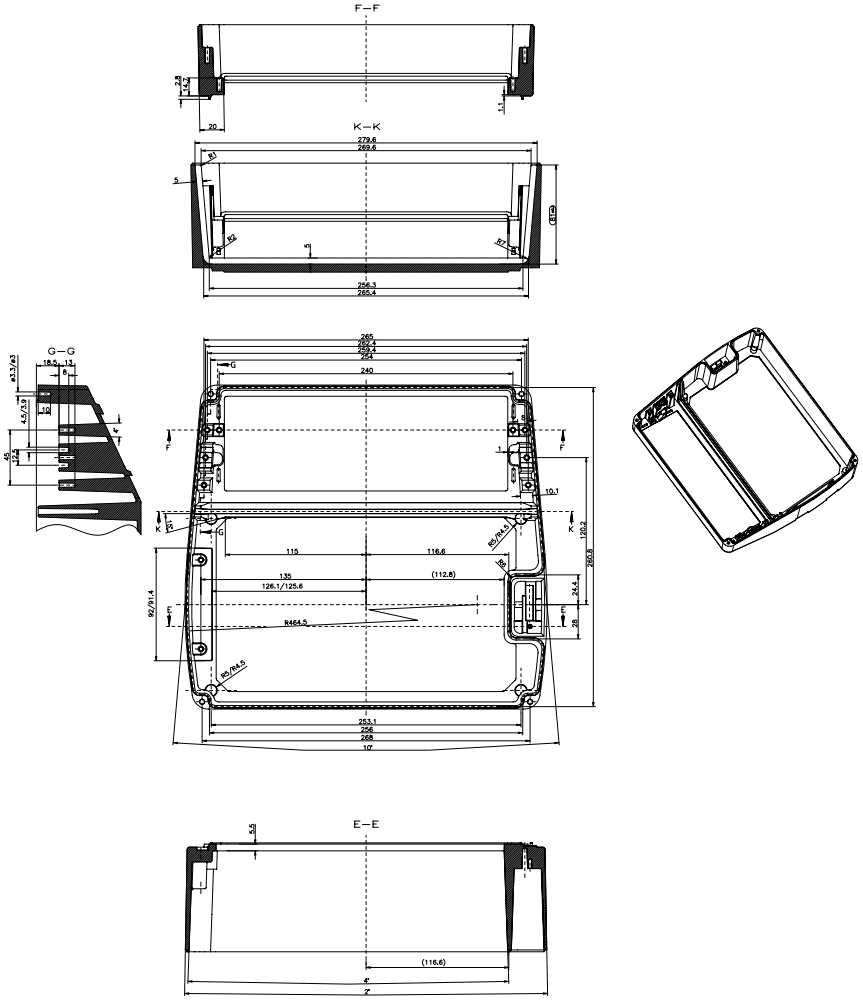

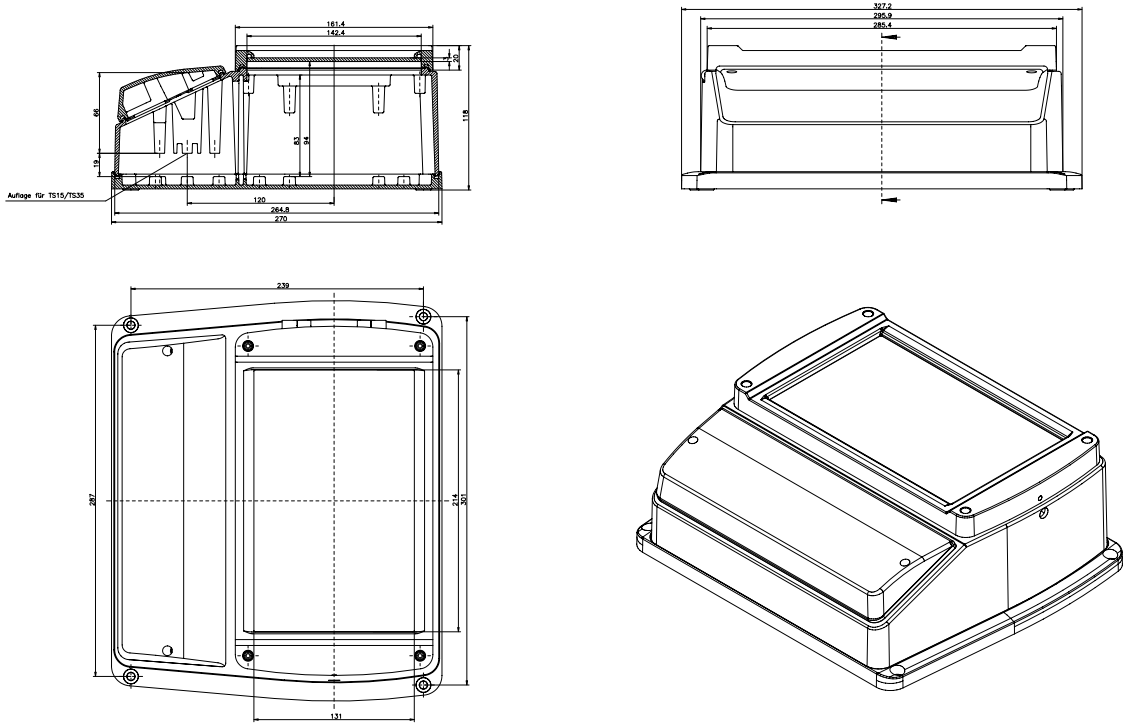

NoVoTRonic 19–42 AF

KAT07.604202