Abmessungen Grundkörper TE42 INNEN

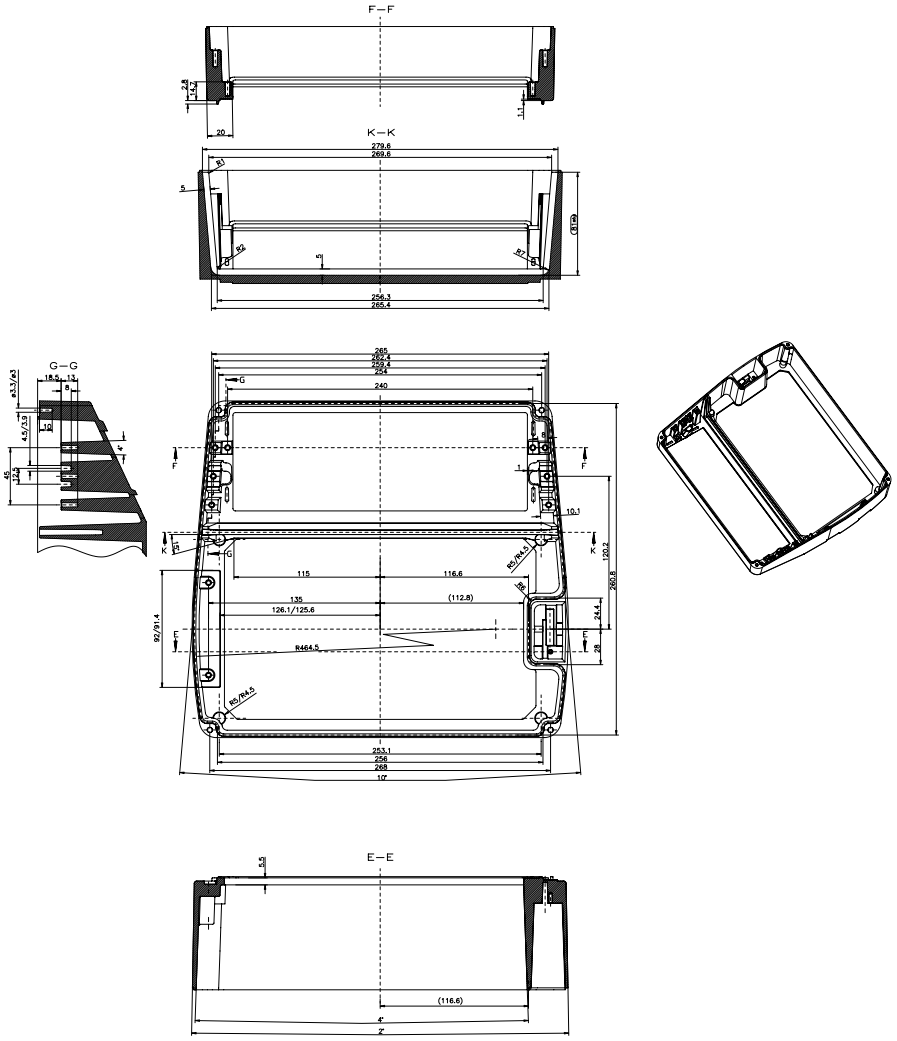

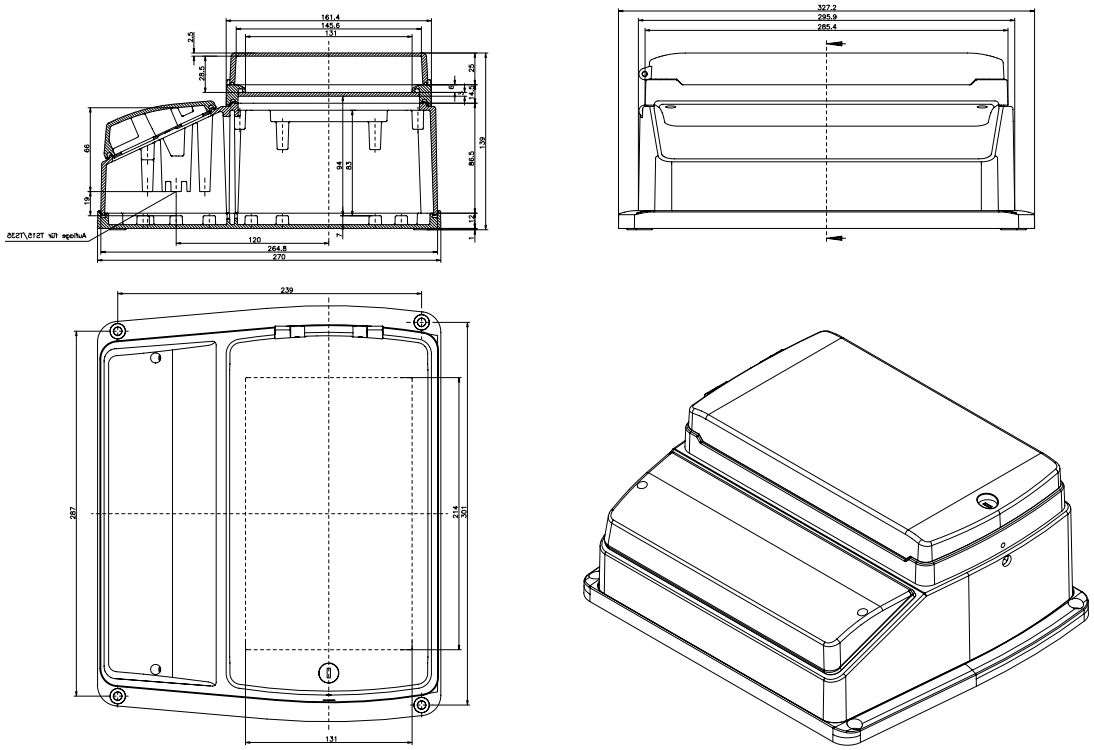

NoVoTronic 19–42 AFK

KAT07.604203