Abmessungen Grundkörper TE28 INNEN

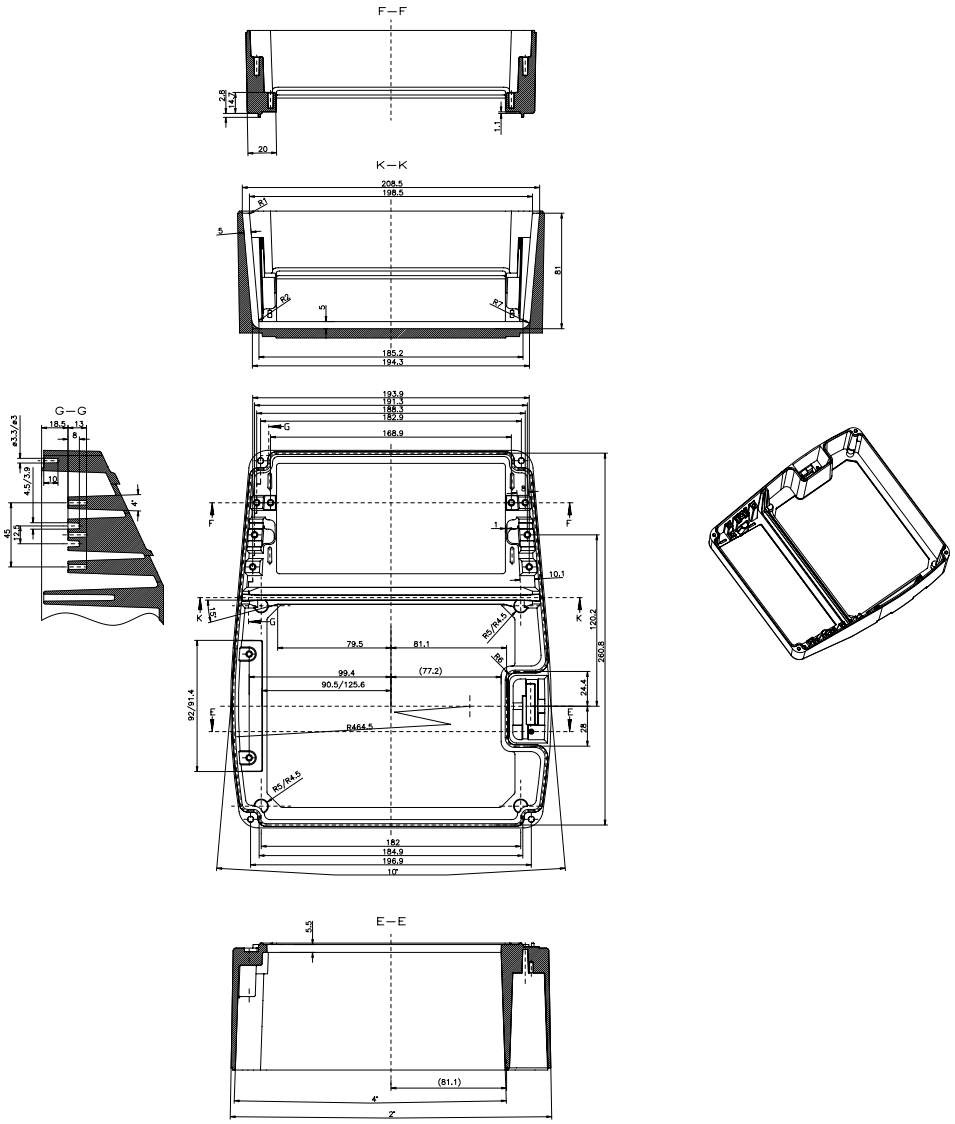

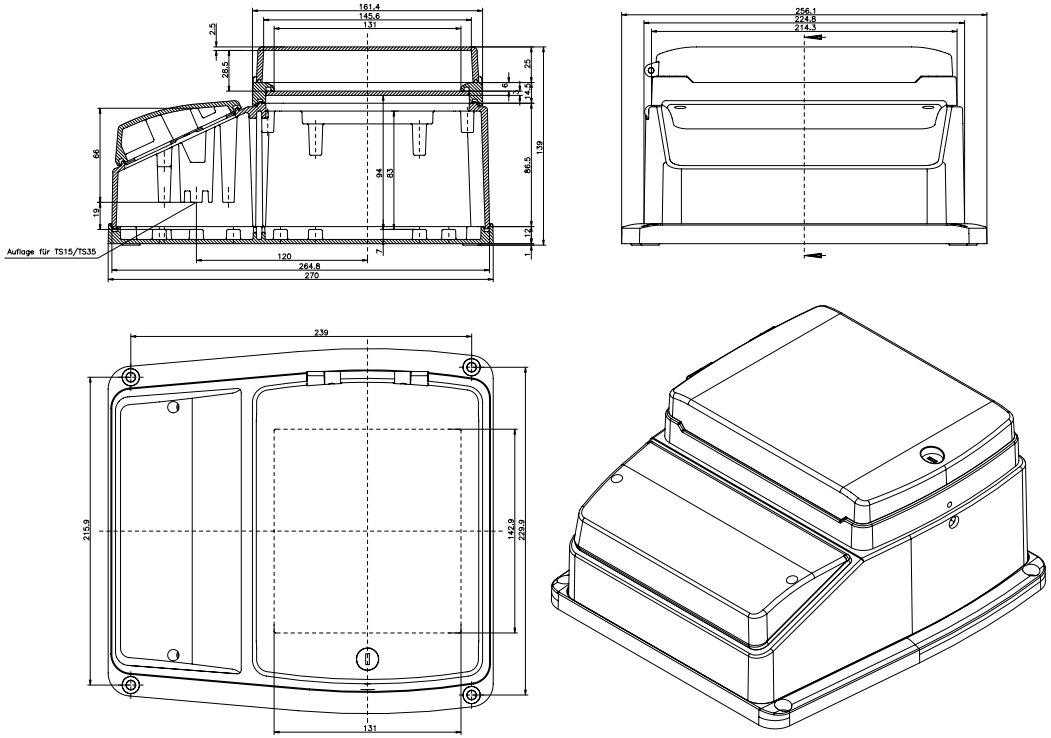

NoVoTronic 19–28 AFSK

KAT07.602805