Abmessungen Grundkörper TE28 INNEN

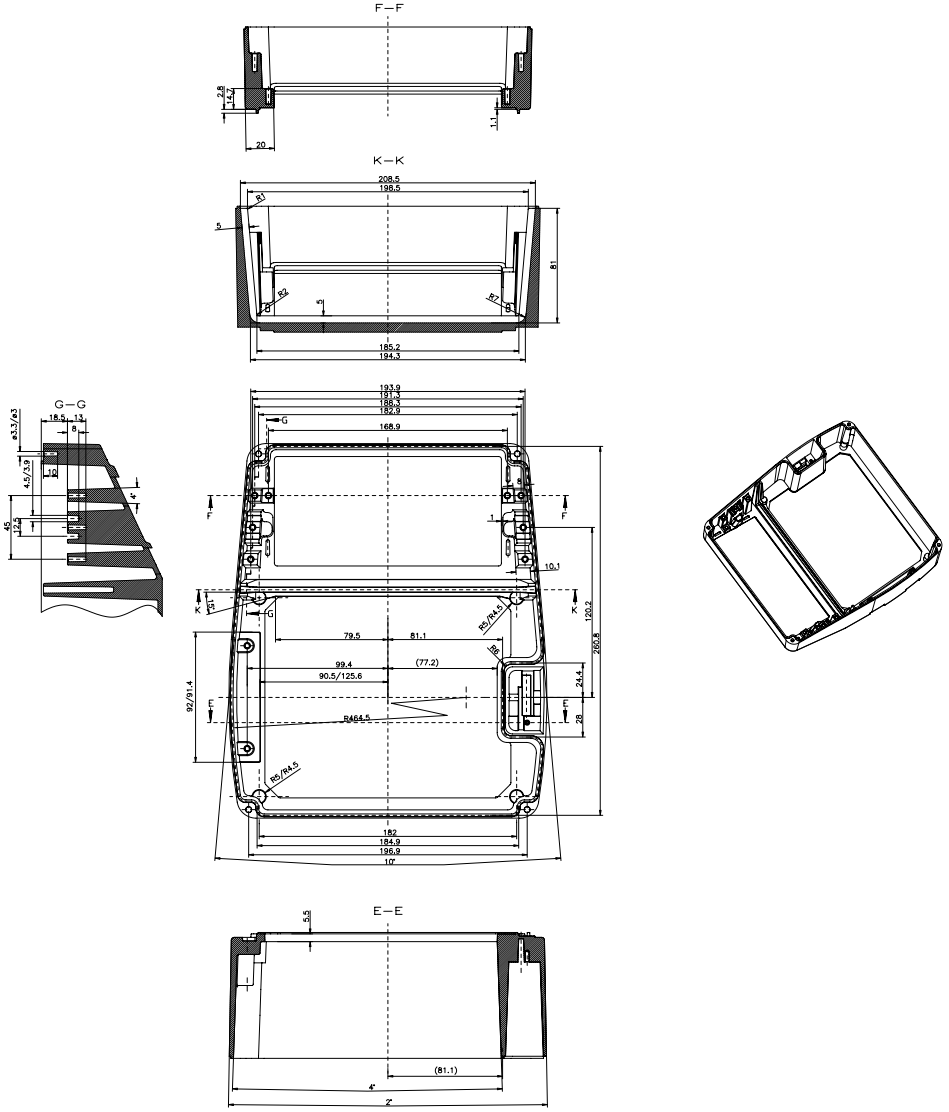

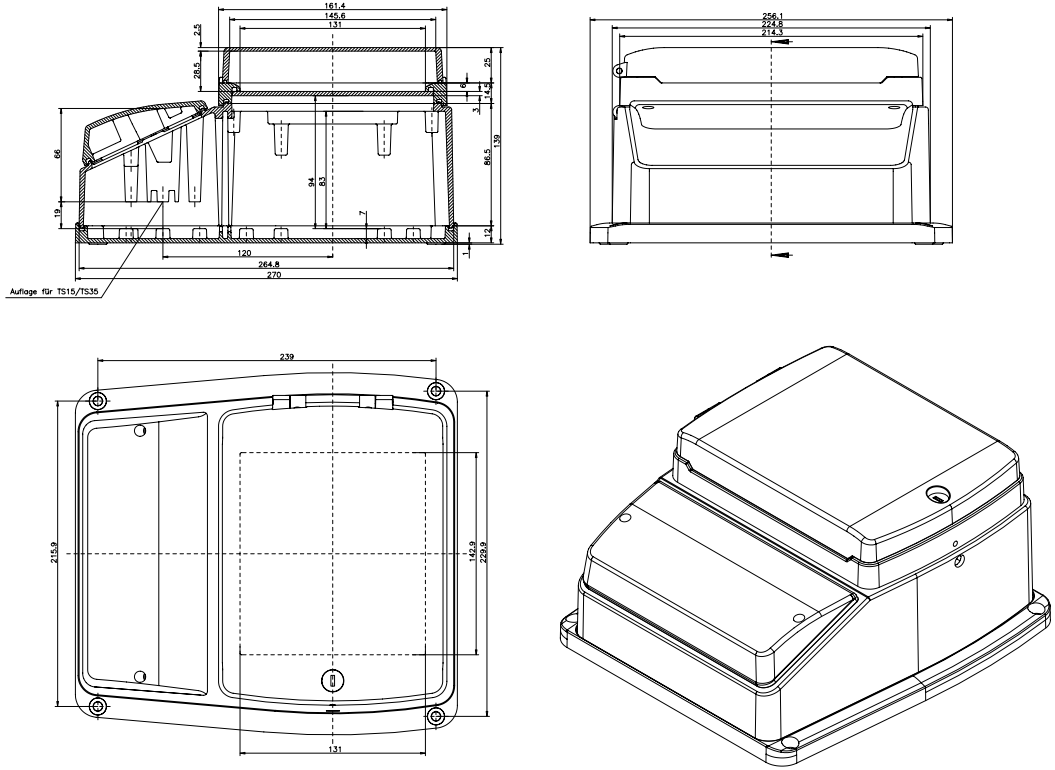

NoVoTronic 19–28AFK

KAT07.602803