Abmessungen Grundkörper TE28 INNEN

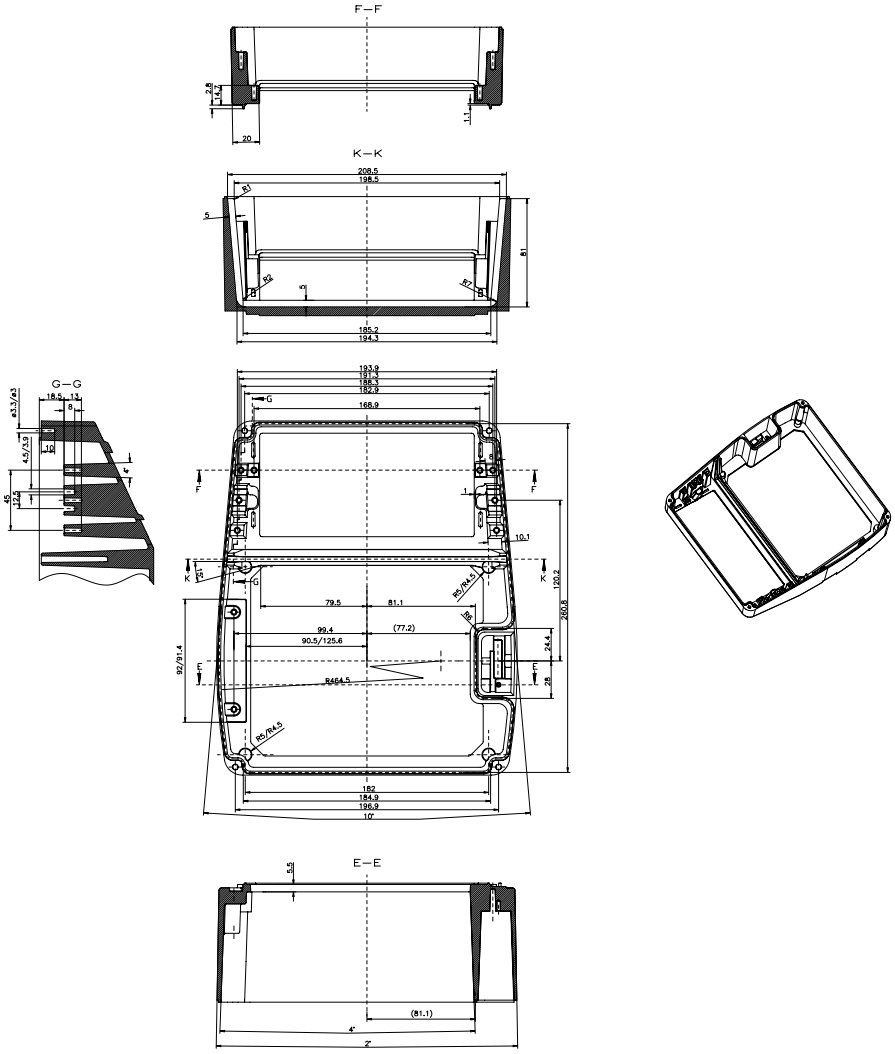

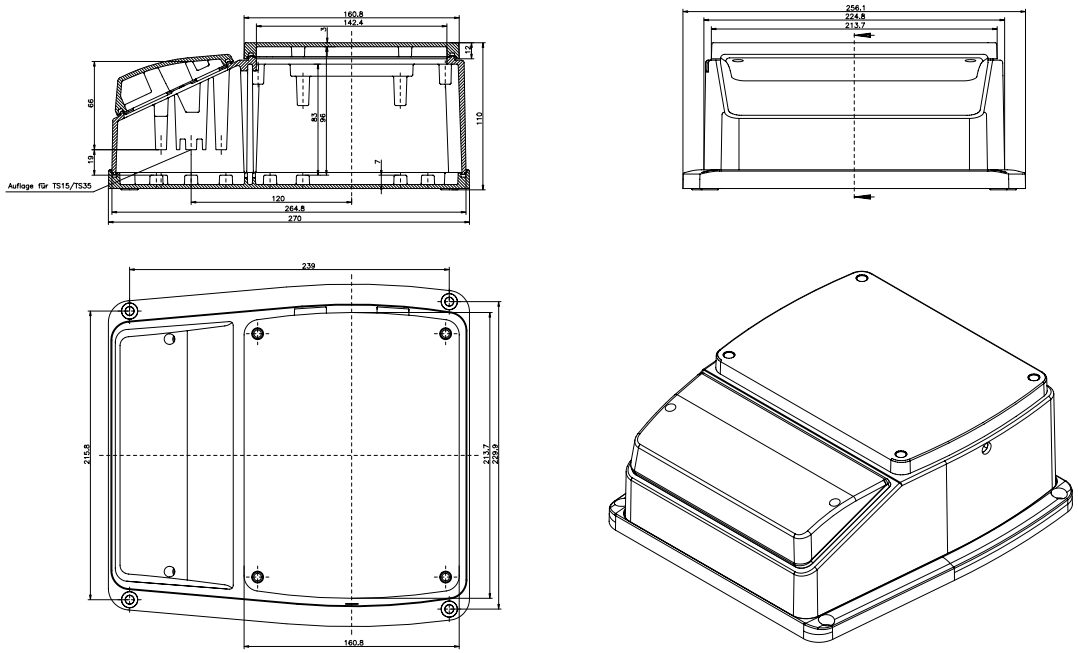

NoVoTronic 19–28 AD

KAT07.602801