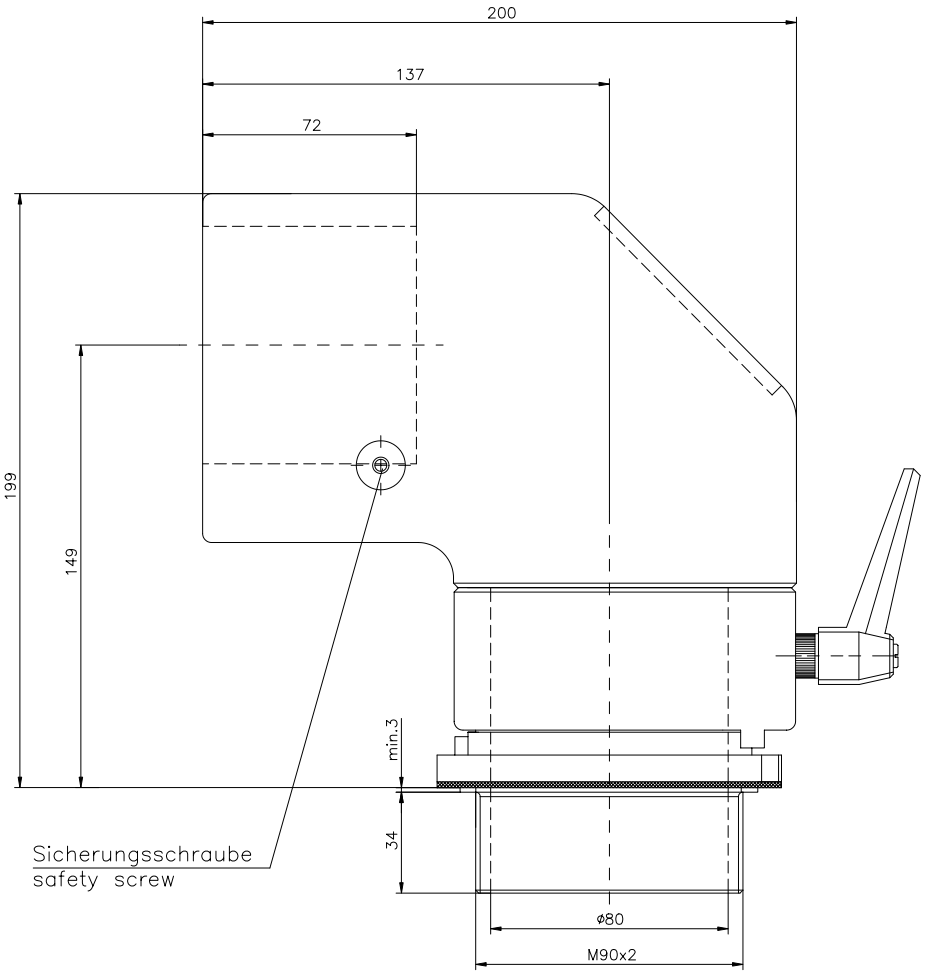

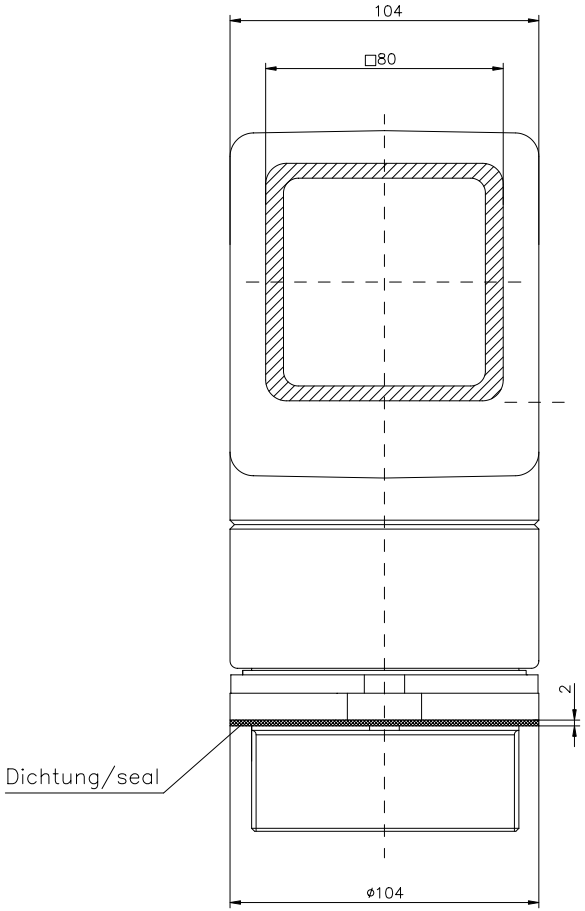

Montagebohrung
mounting hole

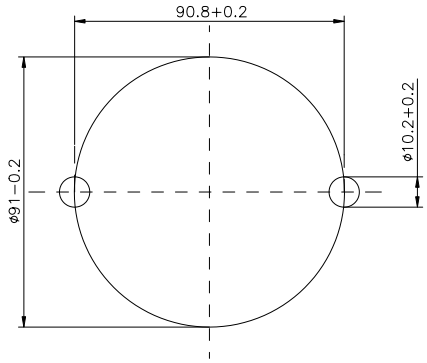

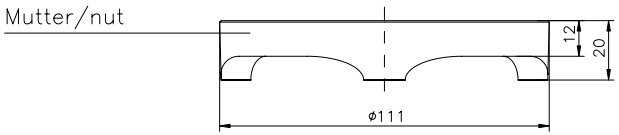

Winkelkupplung GT 80/2

Bestell−Nr. 49.817500