Abmessungen Grundkörper TE42 INNEN

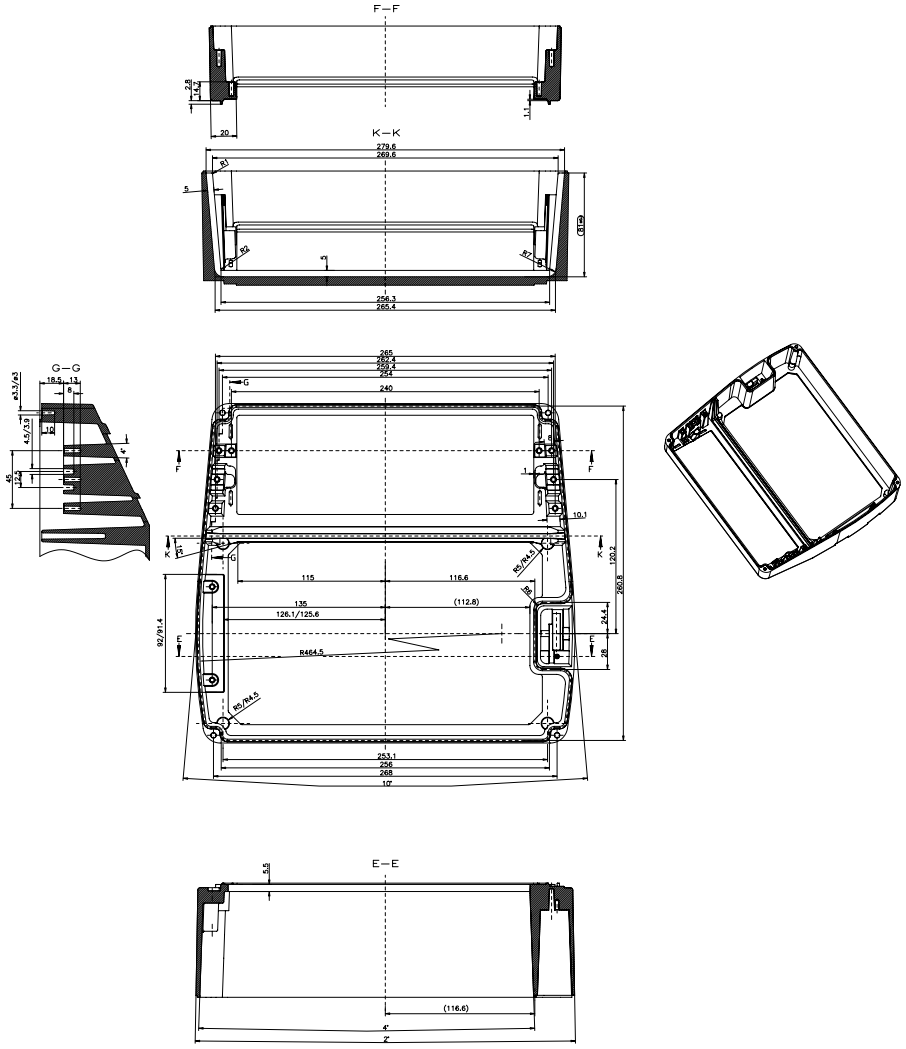

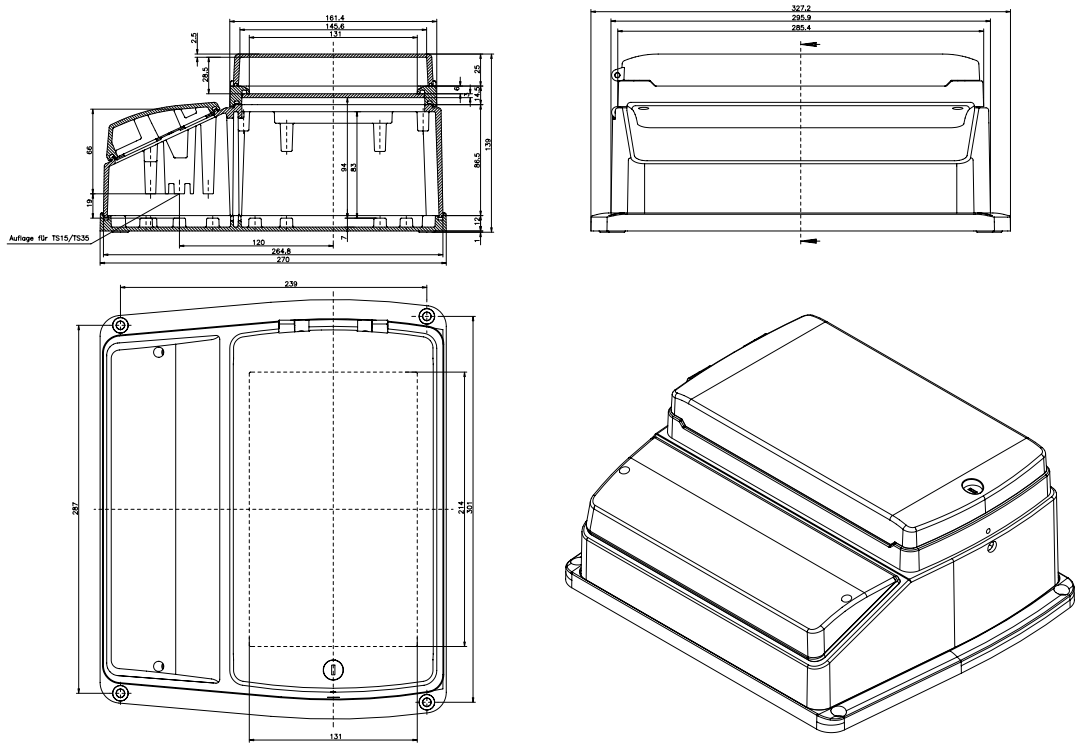

NoVoTronic 19–42 AFSK

KAT07.604205