Abmessungen Profil TE28

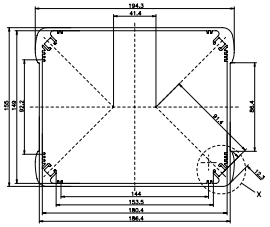

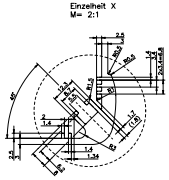

Abmessungen Grundkörper TE28 INNEN

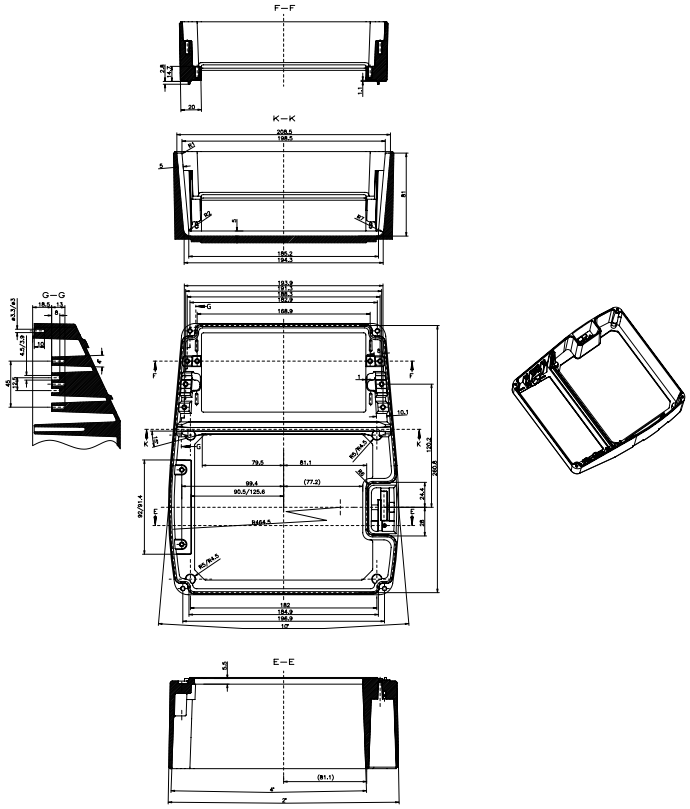

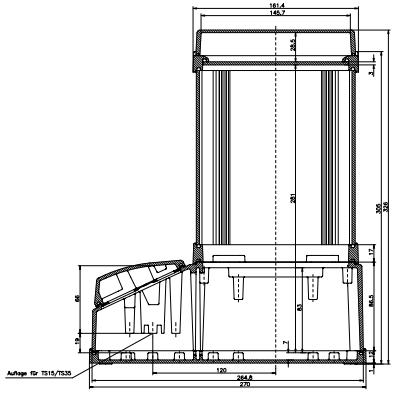

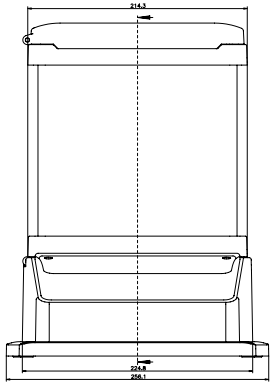

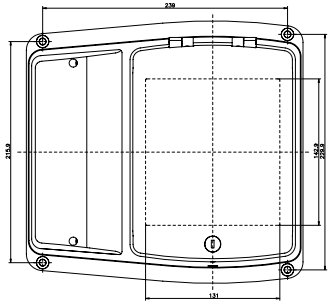

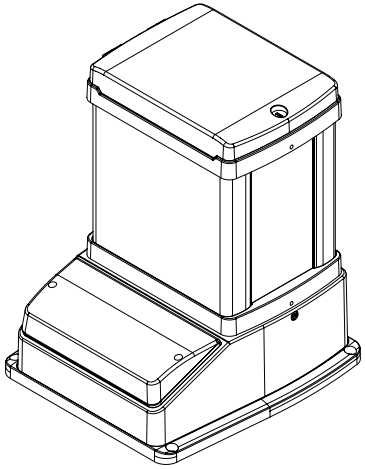

NoVoTronic 19–28 APFK

KAT07.602815